平成25年度第41回名護市長杯争奪ラグビーフットボール大会
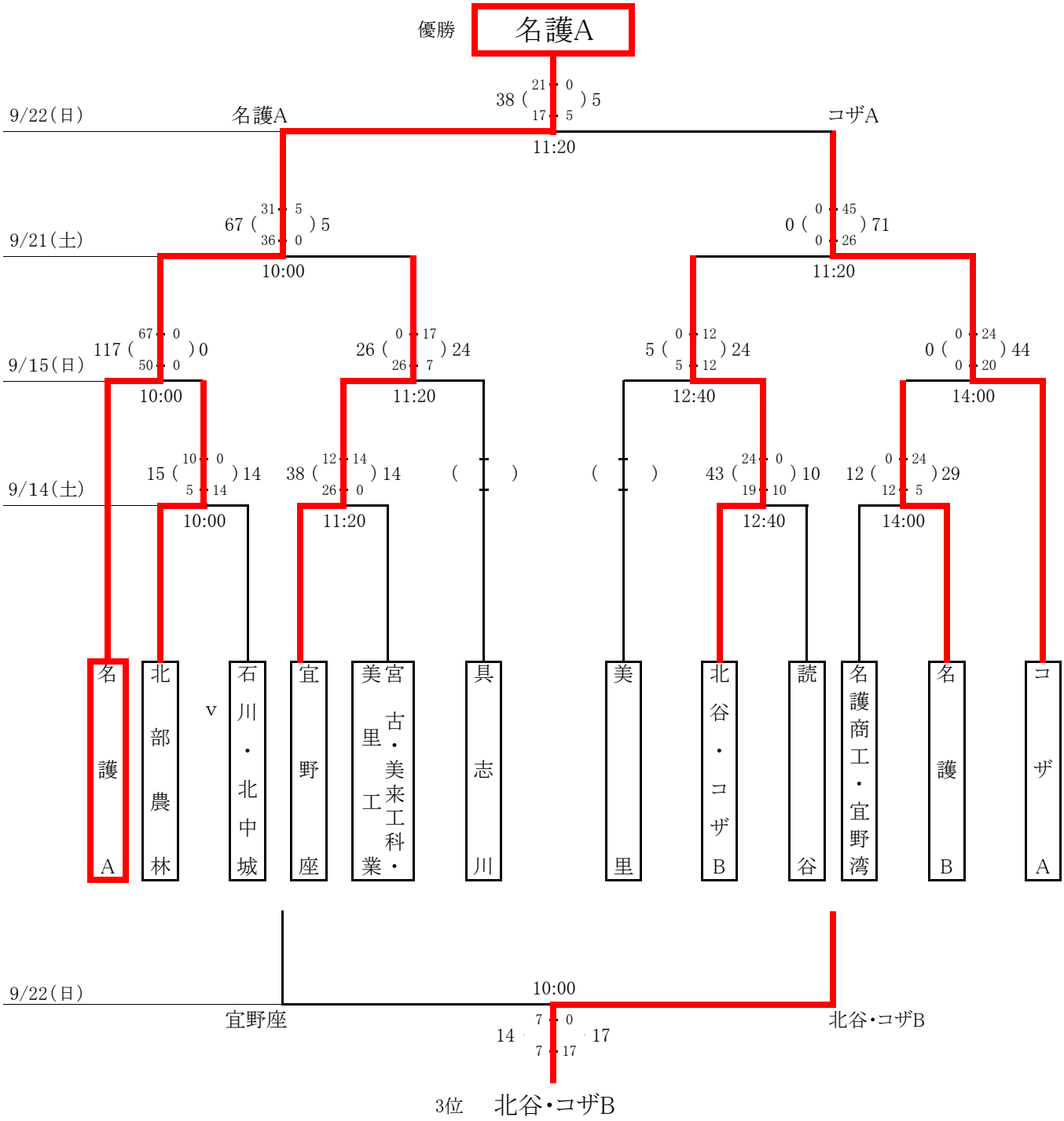
期　日 ： 平成25年9月14･15･21･22日
会　場 ： 名護21世紀の森ラグビー場
開会式 ： 平成25年9月14日(土) 9:20
名護21世紀の森ラグビー場